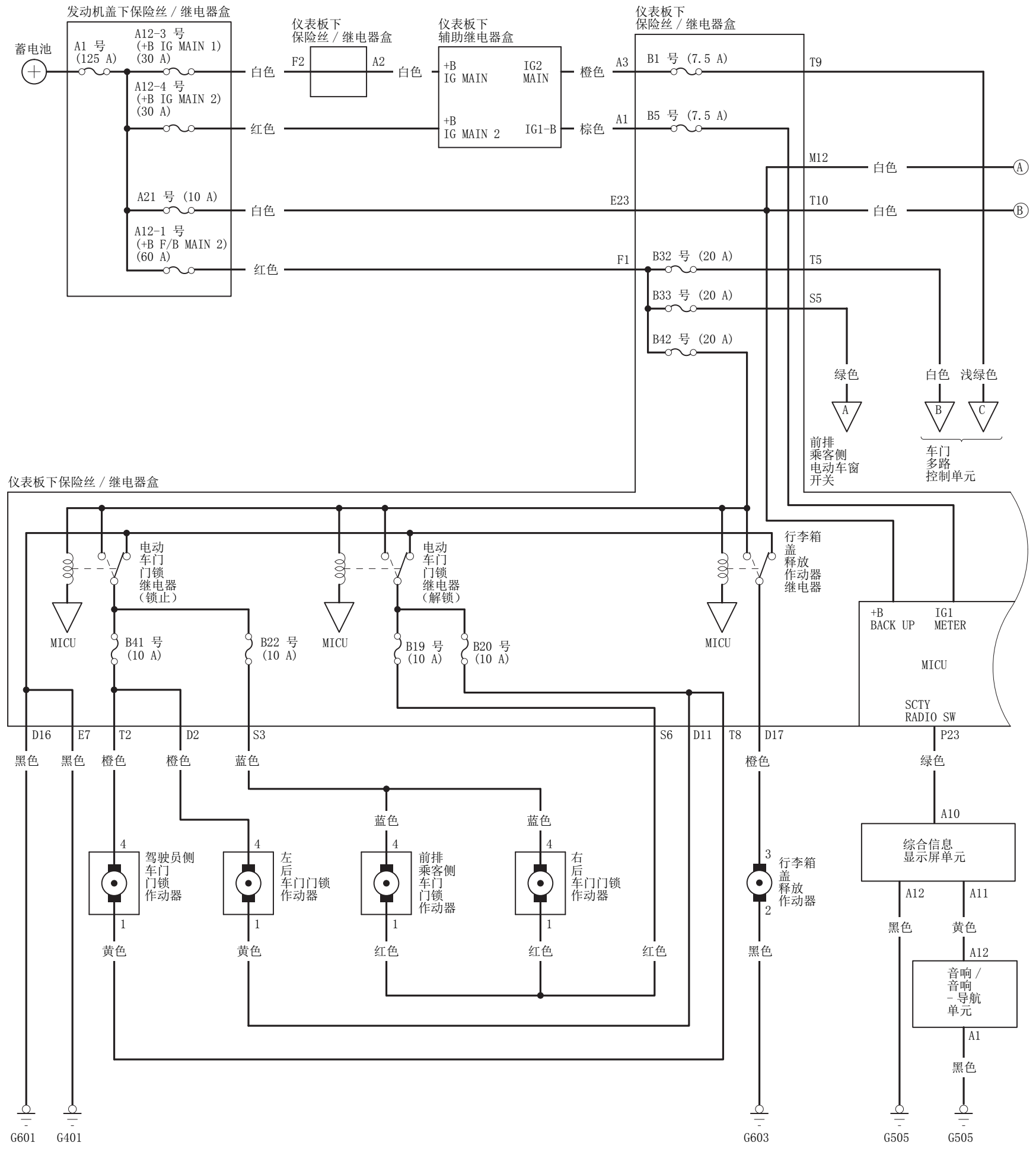
发动机盖下保险丝 / 继电器盒
蓄电池
A1 号
(125 A)
A12-3 号
(+B IG MAIN 1)
(30 A)
A12-4 号
(+B IG MAIN 2)
(30 A)
A21 号 (10 A)
A12-1 号
(+B F/B MAIN 2)
(60 A)
白色
红色
白色
红色
仪表板下
保险丝 / 继电器盒
F2
A2
白色
仪表板下
辅助继电器盒
+B
IG MAIN
IG2
MAIN
+B
IG MAIN 2
IG1-B
橙色
棕色
仪表板下
保险丝 / 继电器盒
A3
A1
B1 号 (7.5 A)
B5 号 (7.5 A)
T9
M12
白色
A
E23
T10
白色
B
F1
B32 号 (20 A)
T5
B33 号 (20 A)
S5
B42 号 (20 A)
绿色
A
前排
乘客侧
电动车窗
开关
白色
浅绿色
B
C
车门
多路
控制单元
仪表板下保险丝 / 继电器盒
电动
车门
门锁
继电器
(锁止)
电动
车门
门锁
继电器
(解锁)
行李箱
盖
释放
作动器
继电器
MICU
MICU
MICU
B41 号
(10 A)
B22 号
(10 A)
B19 号
(10 A)
B20 号
(10 A)
+B
BACK UP
IG1
METER
MICU
SCTY
RADIO SW
D16
E7
T2
D2
S3
S6
D11
T8
D17
P23
黑色
黑色
橙色
橙色
蓝色
橙色
绿色
蓝色
蓝色
A10
4
驾驶员侧
车门
门锁
作动器
4
左
后
车门门锁
作动器
4
前排
乘客侧
车门
门锁
作动器
4
右
后
车门门锁
作动器
3
行李箱
盖
释放
作动器
2
综合信息
显示屏单元
A12
A11
1
1
1
1
黑色
黄色
黄色
黄色
红色
红色
红色
黑色
A12
音响 /
音响
- 导航
单元
A1
黑色
G601
G401
G603
G505
G505